Kommissionierer

EP 20-120

Kommissionierer

EP 20-120 1150mm EP 20-120 2400mm

1.1	Hersteller		KION BAOLI	KION BAOLI
1.2	Typzeichen des Herstellers		EP 20-120 1150mm	EP 20-120 2400mm
1.3	Antrieb: Elektro, Diesel, Benzin, Treibgas		Elektrisch	Elektrisch
1.4	Bedienung		Stehen	Stehen
1.5	Nenntragfähigkeit / Nennlast	Q (t)	2,0	2,0
1.6	Lastschwerpunktabstand	c (mm)	600	1200
1.8	Lastabstand, Mitte der Antriebsachse zu Gabelzinken	x (mm)	980	1860
1.9	Radstand	y (mm)	2161	3041
2.1	Eigengewicht inkl. Batterie	Kg	940	1050
2.2	Achslast mit Last vorn/hinten	Kg	1200/1740	1210/1840
2.3	Achslast ohne Last vorn/hinten	Kg	780/160	790/260
3.1	Bereifung		PU	PU
3.2	Reifengröße, vorn		Ø 230x90	Ø 230x90
3.3	Reifengröße, hinten		Ø 85x70 / Ø 83x115	Ø 85x70 / Ø 83x115
3.4	Additional wheels (dimensions)		Ø 180x65	Ø 180x65
3.5	Anzahl Räder vorn/hinten (x = angetrieben)		1x+1/4 / 1x1/2	1x+1/4 / 1x1/2
3.6	Spurweite, vorn	b10 (mm)	468	468
3.7	Spurweite, hinten	b11 (mm)	370/430/515	370/430/515
4.4	Hub	h3 (mm)	120	120
4.8	Sitzhöhe	h7 (mm)	166	166
4.9	Höhe Deichselgriff in Fahrstellung min/max	h14 (mm)	1220	1220
4.15	Gabelhöhe, gesenkt	h13 (mm)	85	85
4.19	Gesamtlänge	l1 (mm)	2516	3770
4.20	Länge einschließlich Gabelrücken	l2 (mm)	1366	1366
4.21	Gesamtbreite	b1/b2 (mm)	800	800
4.22	Gabelzinkenmaße	s/e/l (mm)	55/170/1150	55/170/2400
4.25	Abstand zwischen Gabelzinken	b5 (mm)	540/685	540/685
4.32	Bodenfreiheit, Mitte Radstand	m2 (mm)	30	30
4.34.1	Arbeitsgangbreite bei Palette 1000 x 1200 quer	Ast (mm)	2568	3967
4.34.2	Arbeitsgangbreite bei palette 800 x 1200 längs	Ast (mm)	2768	3967
4.35	Wenderadius	Wa (mm)	2348	3227
5.1	Fahrgeschwindigkeit, mit/ohne Last	km/h	9/12	9/12
5.2	Hubgeschwindigkeit, mit/ohne Last	m/s	0,026/0,034	0,026/0,034
5.3	Senkgeschwindigkeit, mit/ohne Last	m/s	0,025/0,021	0,025/0,021
5.8	Max. Steigfähigkeit mit/ohne last	%	8/13	8/13
5.10	Betriebsbremse		Elektromagnetisch	Elektromagnetisch
6.1	Fahrmotor Leistung S2 60 min	kW	2.5	2.5
6.2	Hubmotor Leistung bei S3 10 %	kW	0.84	0.84
6.4	Batteriespannung/Nennkapazität K5	V/Ah	24/360	24/360
6.5	Batteriegewicht	kg	330	330
8.1	Art der Fahrsteuerung		AC	AC
10.5	Steering design		Elektronisch	Elektronisch
10.7	Schalldruckpegel (Fahrerohr) nach EN 12053	dB (A)	74	74

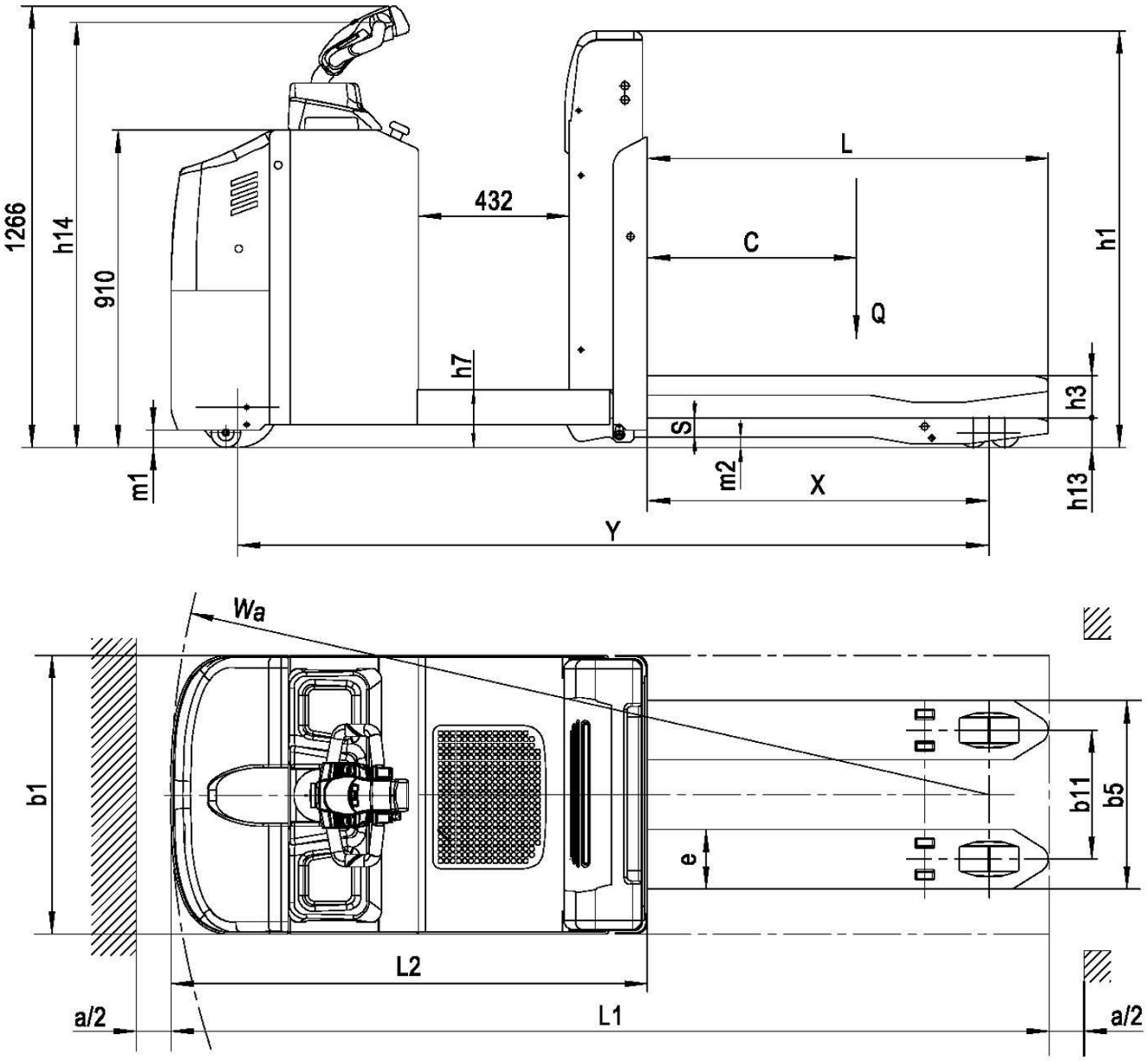
1266
h14
910
432
L
C
Q
h1
h7
h3
S
m2
X
h13
m1
Y
Wa
b1
b11
b5
e
L2
a/2
L1
a/2